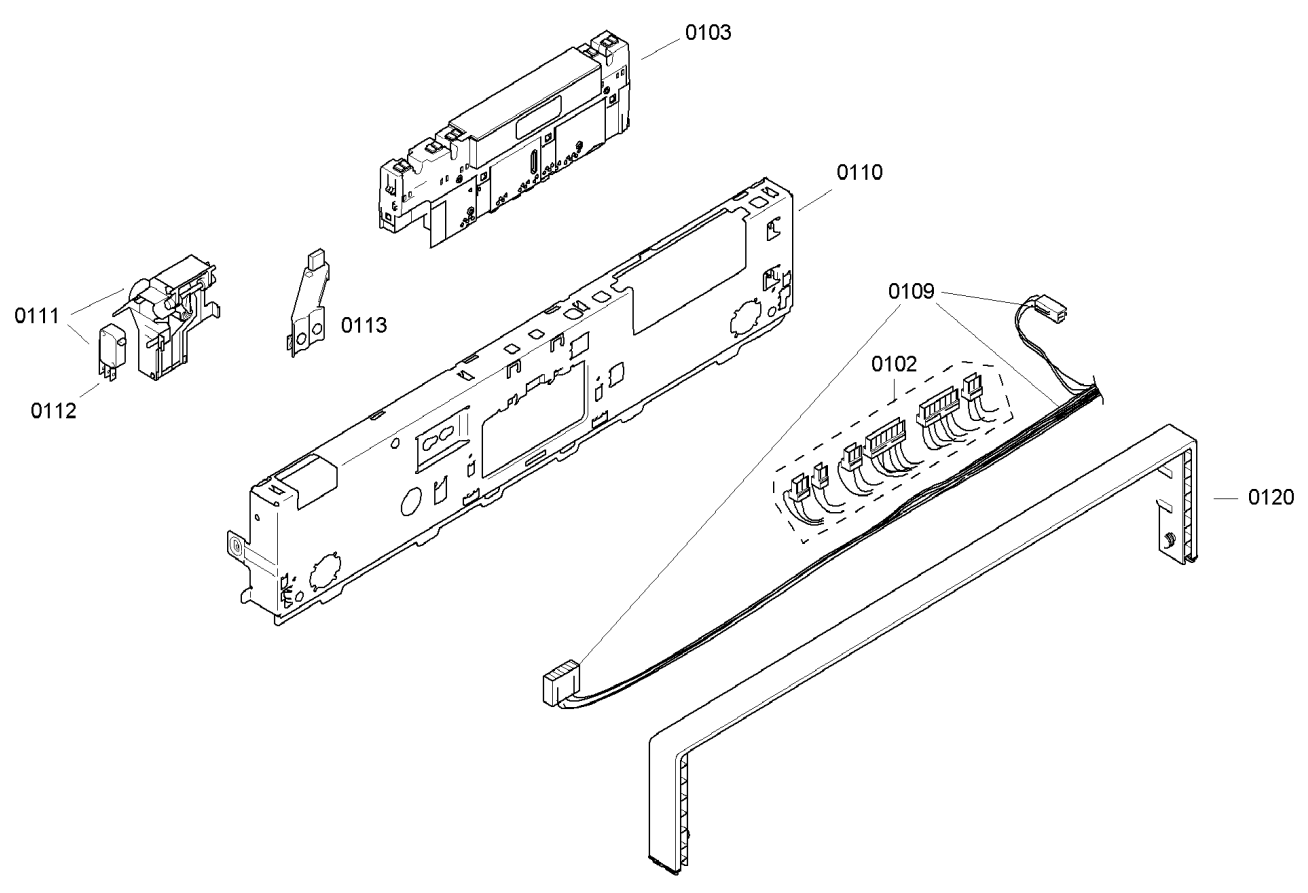
0103
0110
0111
0112
0113
0109
0102
0120

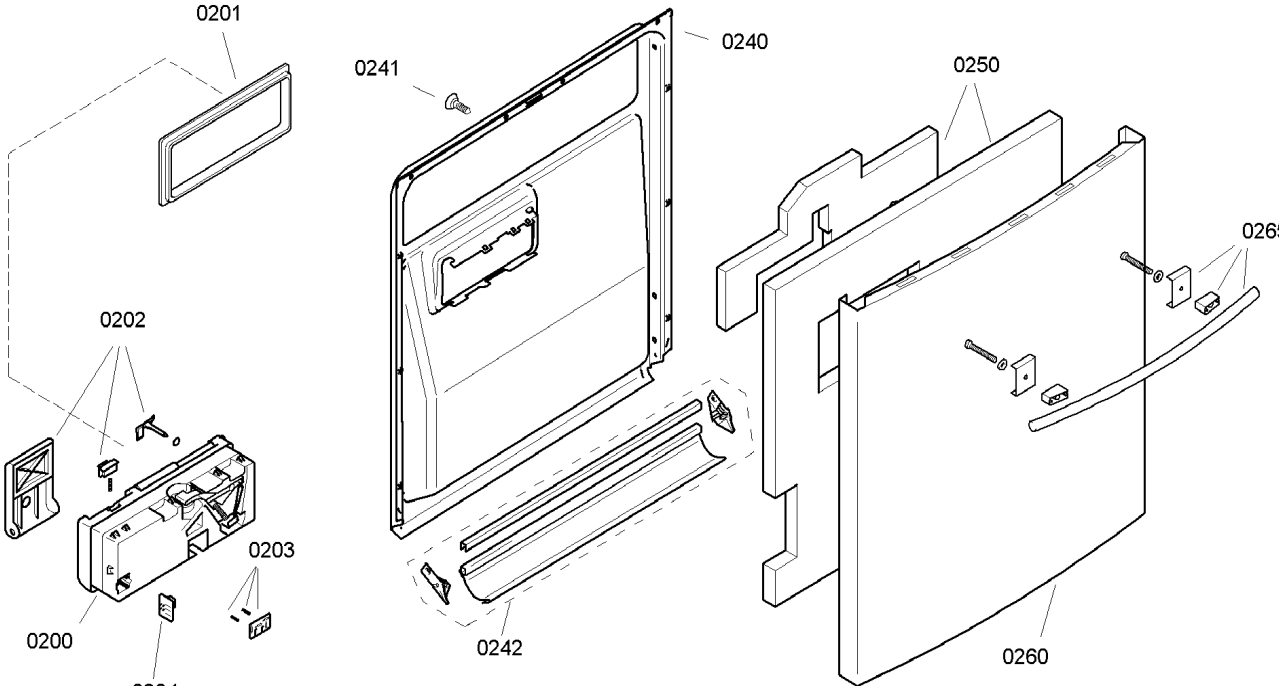
0201
0240
0241
0250
0265
0202
0203
0200
0204
0242
0260

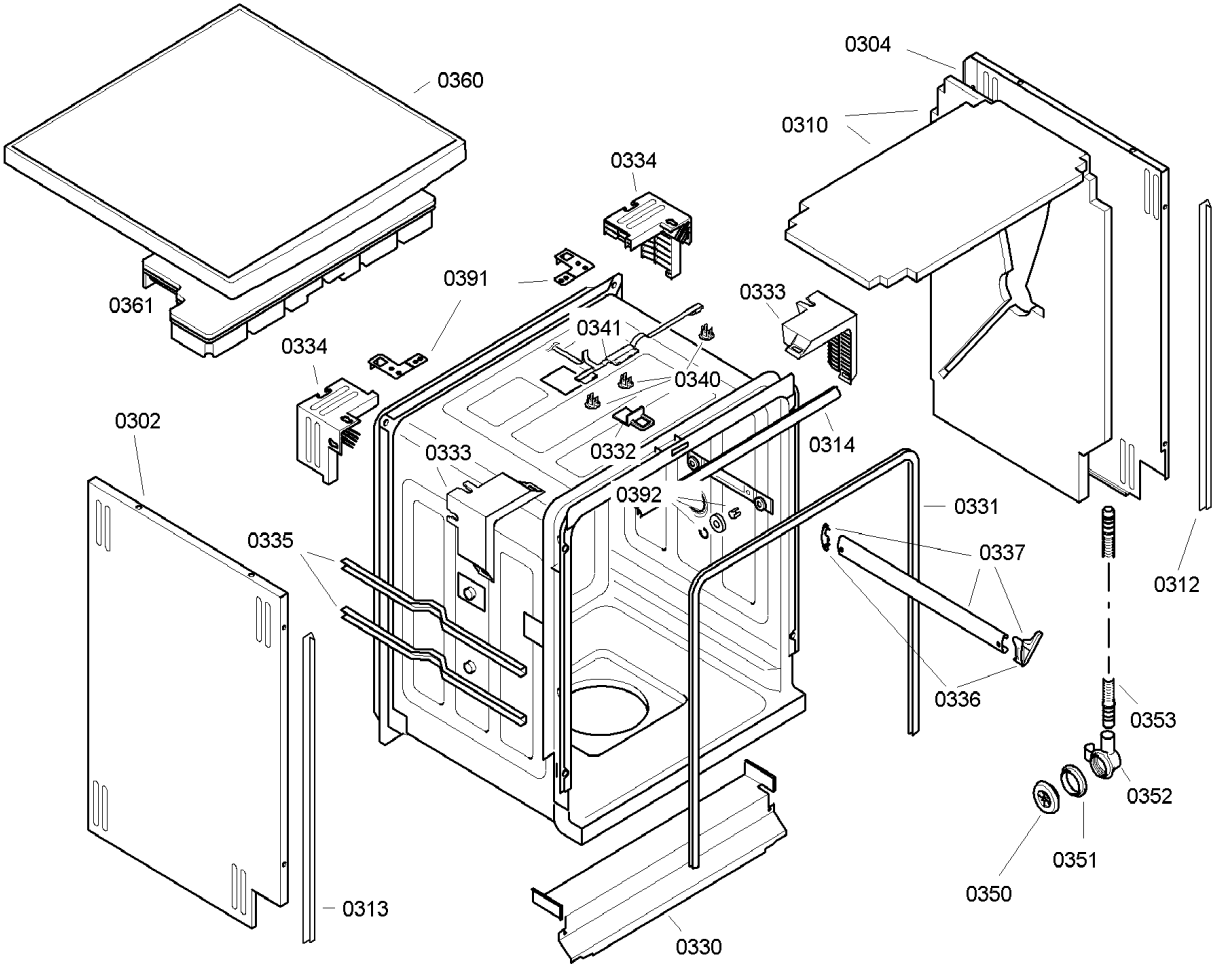
0360
0304
0310
0334
0391
0361
0333
0341
0334
0340
0302
0332
0314
0333
0392
0331
0335
0337
0312
0336
0353
0352
0351
0350
0313
0330

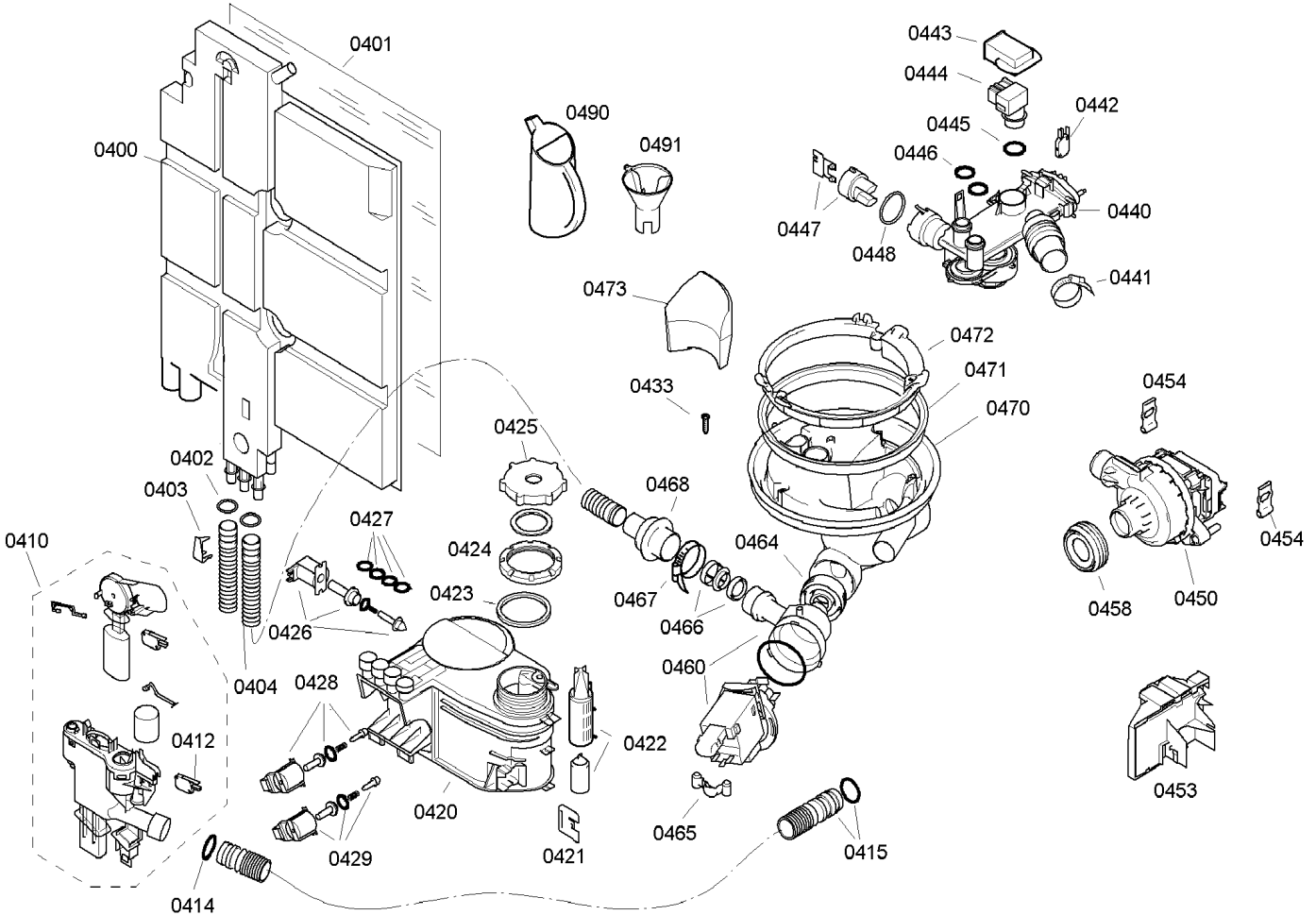
0401
0400
0490
0491
0443
0444
0442
0445
0446
0447
0448
0440
0441
0473
0472
0471
0470
0433
0454
0425
0402
0403
0468
0427
0410
0424
0464
0454
0423
0467
0466
0458
0450
0426
0460
0404
0428
0422
0412
0453
0420
0465
0429
0421
0415
0414

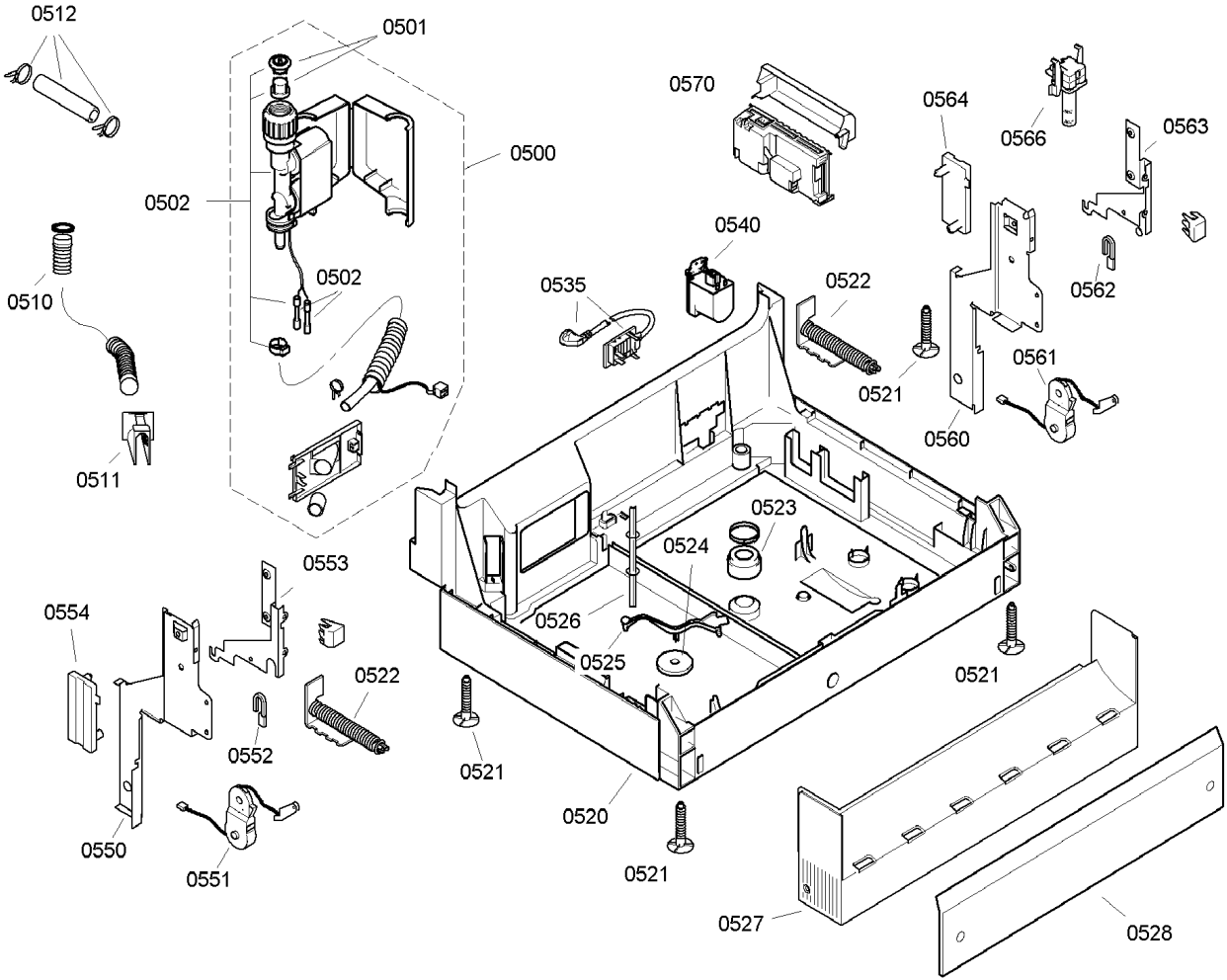
0512
0501
0500
0502
0502
0510
0511
0570
0564
0566
0563
0562
0540
0535
0522
0521
0561
0560
0523
0524
0526
0525
0521
0520
0521
0553
0554
0522
0552
0550
0551
0521
0527
0528

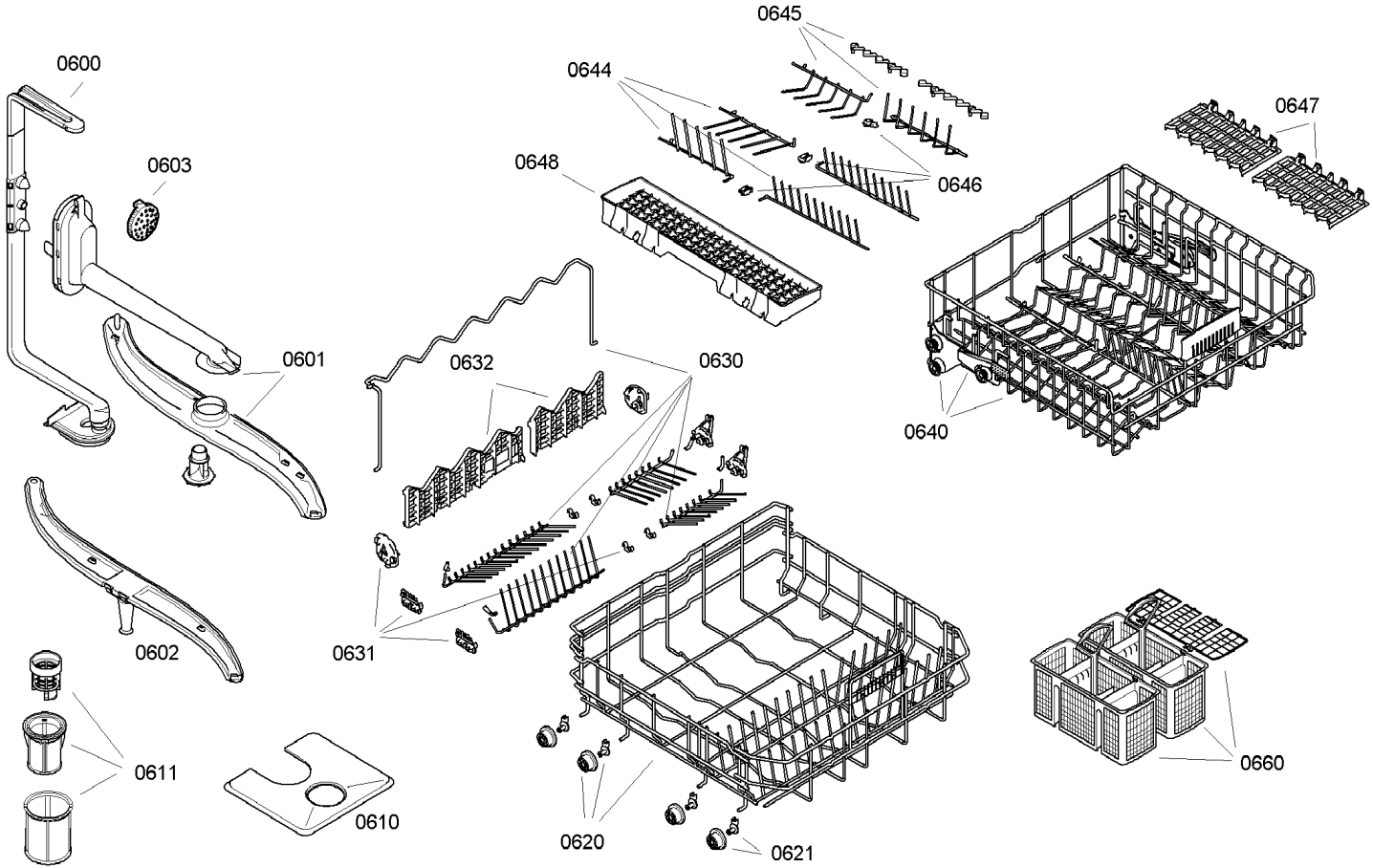
0600
0603
0601
0602
0611
0610
0645
0644
0648
0646
0647
0640
0632
0630
0631
0620
0621
0660